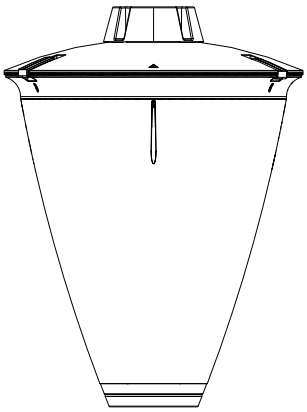

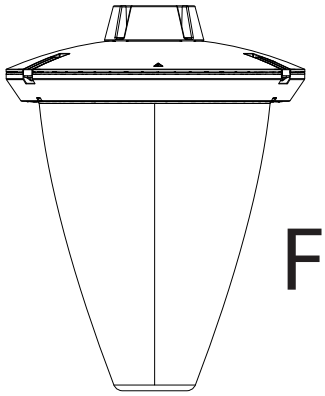

Schréder

FLEXIA DP Midi - FLEXIA POEME Midi

Suspended

Installation instructions

ENG	INSTALLATION INSTRUCTIONS	ITA	ISTRUZIONI DI INSTALLAZIONE	NLD	INSTALLATIE INSTRUCTIES	DAN	INSTALLATIONSVEJLEDNING	HUN	TELEPÍTÉSI ÚTMUTATÓ
DEU	INSTALLATIONSANLEITUNG	POL	INSTRUKCJE MONTAŻU	RUS	**Инструкции по установке**	RON	INSTRUCȚIUNI DE INSTALARE	CHI	**安装说明**
FRA	INSTRUCTIONS DE MONTAGE	SPA	INSTRUCCIONES DE INSTALACIÓN	POR	INSTRUÇÕES DE INSTALAÇÃO	SWE	INSTALLATIONSANVISNING	UKR	**Інструкції з монтажу**
SRP	UPUTSTVA ZA INSTALACIJU	AR	تعليمات التركيب						

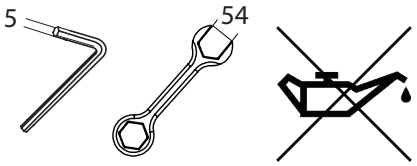

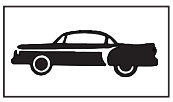

Road side indicator label

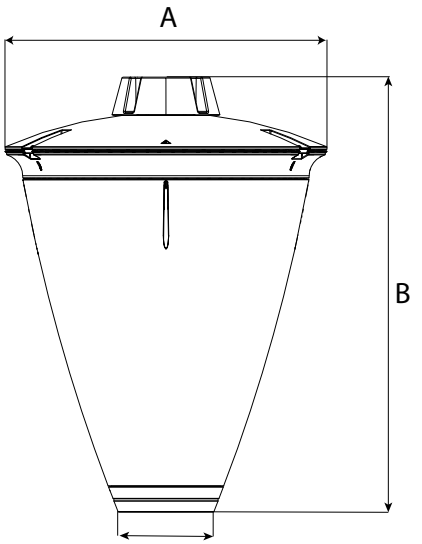

Deep protector- Poeme protector

A	Ø504	
B	682	650
C	150	137,5
D	755	722
Kg	12,63	11,65
Mass Tolerance (kg)	+/- 0,8	+/- 0,8

Cd.S	0,098 m²
Cs.S	0,040 m²
Cl.S	0,038 m²

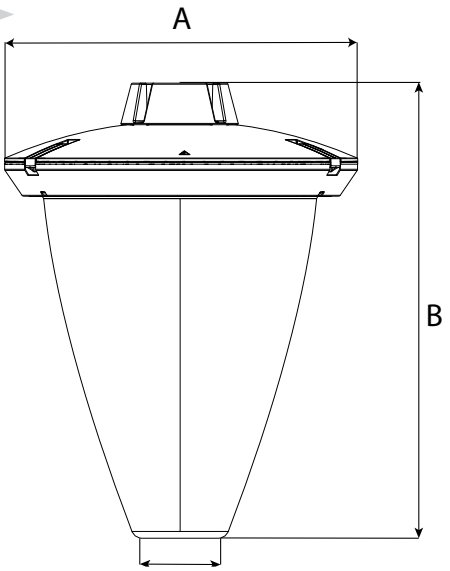

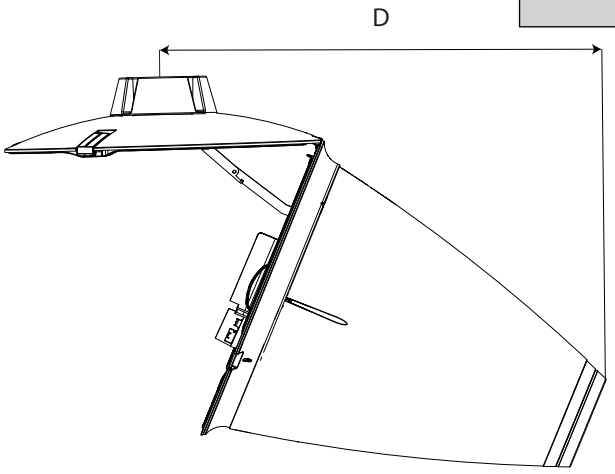

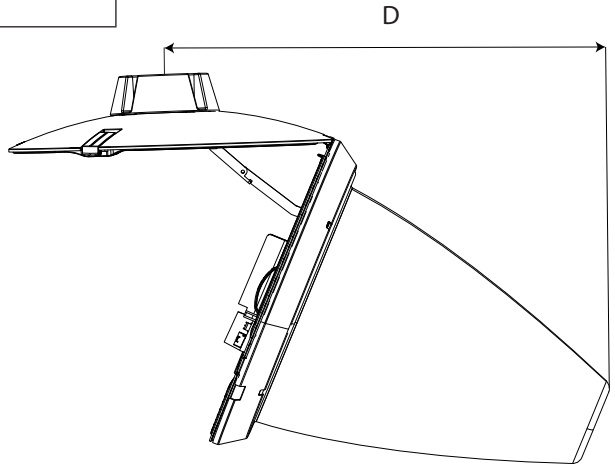

Copyright © Schréder S.A. 2018 - Executive Publisher: Stéphane Halleux - Schréder International Services S.A. - B-4000 Liège, Rue de Mons 3 (Belgium) - The information, descriptions and illustrations herein are only of an indicative nature and subject to changes without notice.

NO FIXATION

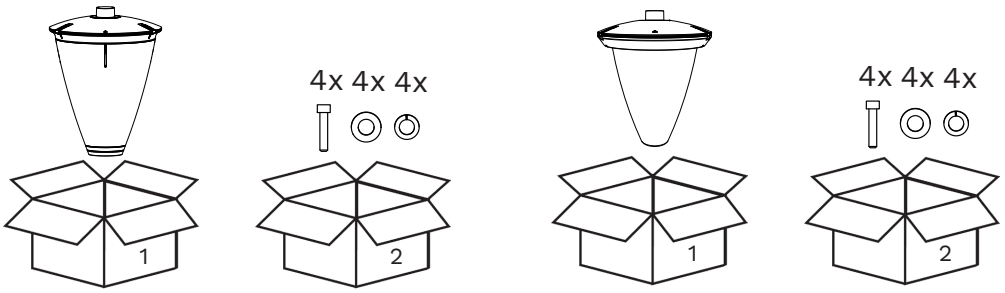

FIXATION MALE ON FEMALE 1” AND 1” ¼

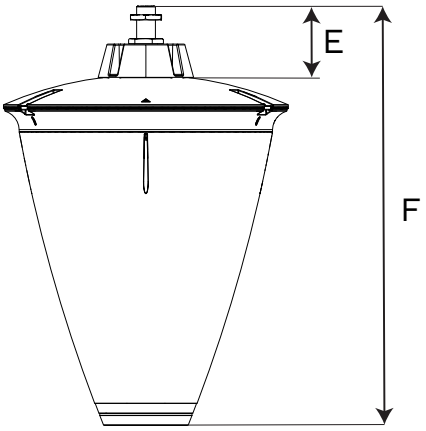

	Deep protector	Poeme protector
E	134	
F	756	724

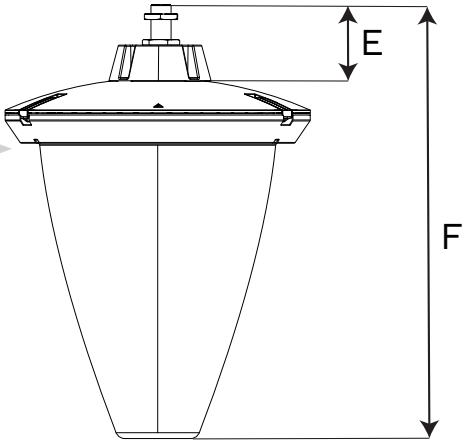

FIXATION FEMALE ON MALE 1”

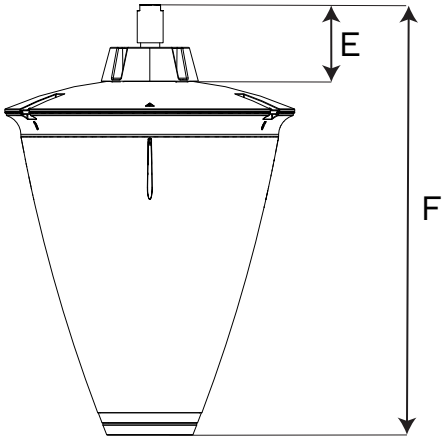

	Deep protector	Poeme protector
E	134	
F	756	724

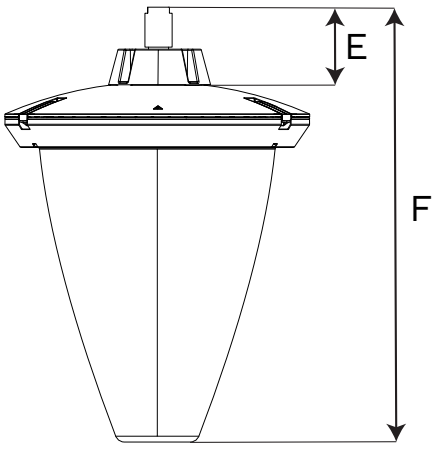

Copyright © Schréder S.A. 2018 - Executive Publisher: Stéphane Halleux - Schréder International Services S.A. - B-4000 Liège, Rue de Mons 3 (Belgium) - The information, descriptions and illustrations herein are only of an indicative nature and subject to changes without notice.

FIXATION MALE ON FEMALE 1” ADJUSTABLE

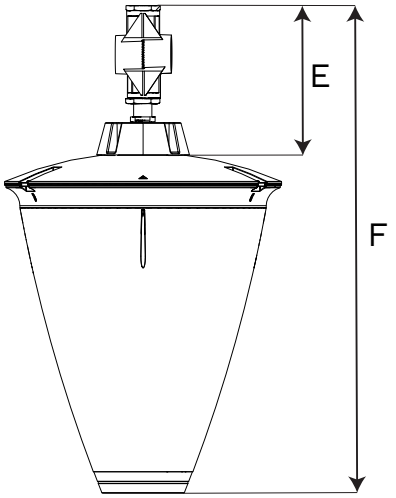

	Deep protector	Poeme protector
E	288	
F	910	878

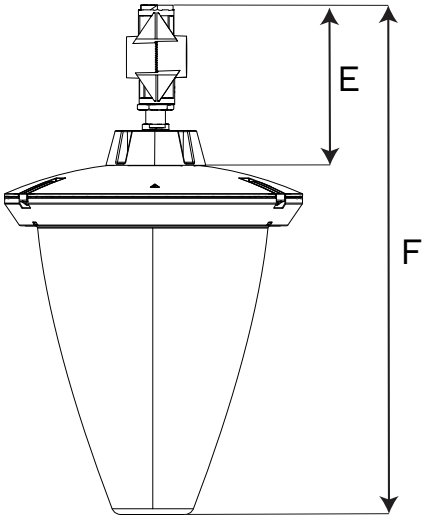

FIXATION FEMALE ON MALE 1” ADJUSTABLE

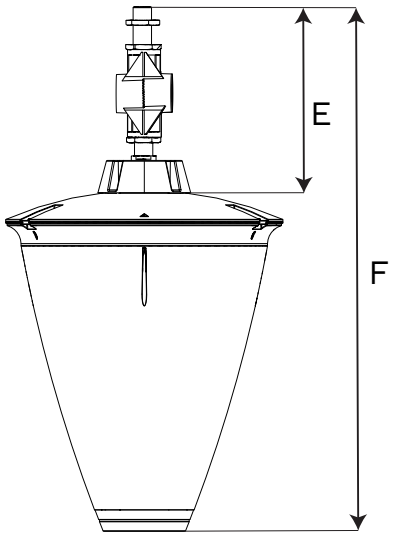

	Deep protector	Poeme protector
E	355	
F	977	945

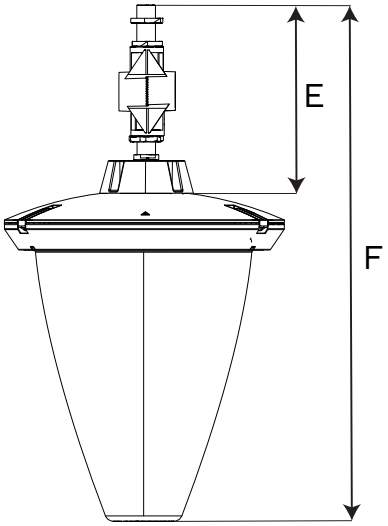

Copyright © Schréder S.A. 2018 - Executive Publisher: Stéphane Halleux - Schréder International Services S.A. - B-4000 Liège, Rue de Mons 3 (Belgium) - The information, descriptions and illustrations herein are only of an indicative nature and subject to changes without notice.

A

ONTUBE1”GAZ

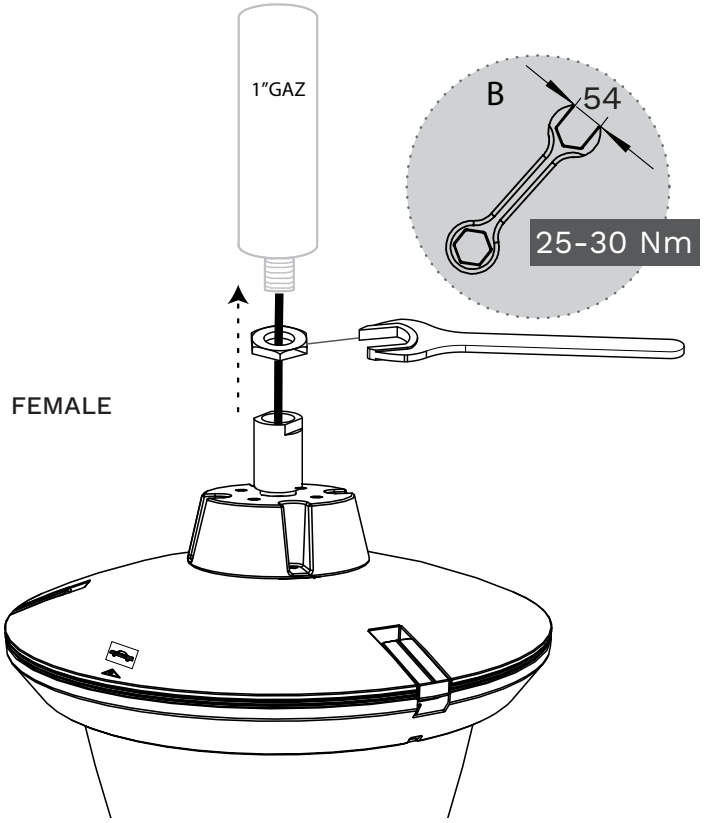

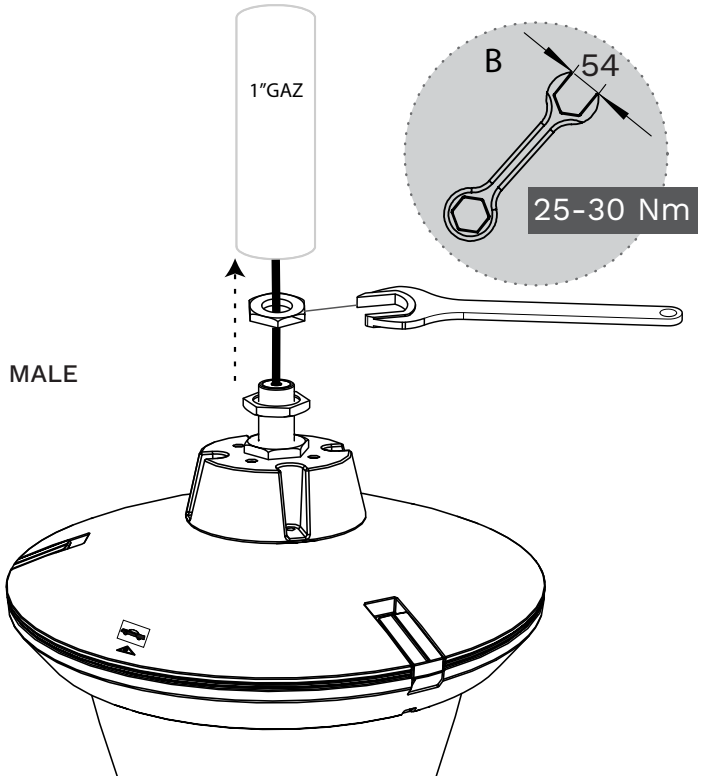

Copyright © Schréder S.A. 2018 - Executive Publisher: Stéphane Halleux - Schréder International Services S.A. - B-4000 Liége, Rue de Mons 3 (Belgium) - The information, descriptions and illustrations herein are only of an indicative nature and subject to changes without notice.

ON TUBE 1’’ ¼

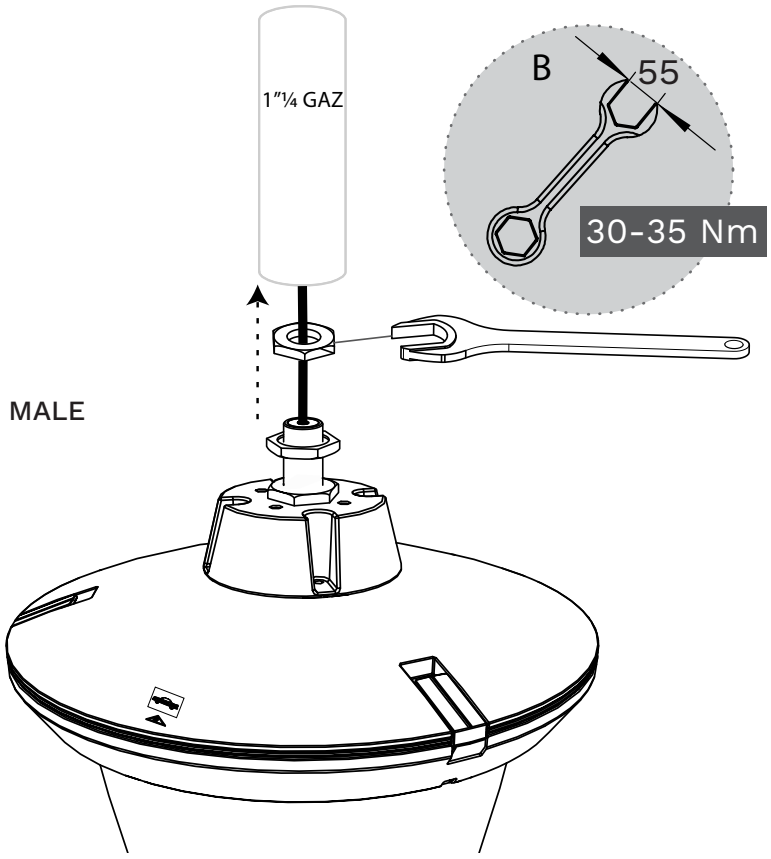

Copyright © Schréder S.A. 2018 - Executive Publisher: Stéphane Halleux - Schréder International Services S.A. - B-4000 Liége, Rue de Mons 3 (Belgium) - The information, descriptions and illustrations herein are only of an indicative nature and subject to changes without notice.

B

ONTUBE1”ADJUSTABLE

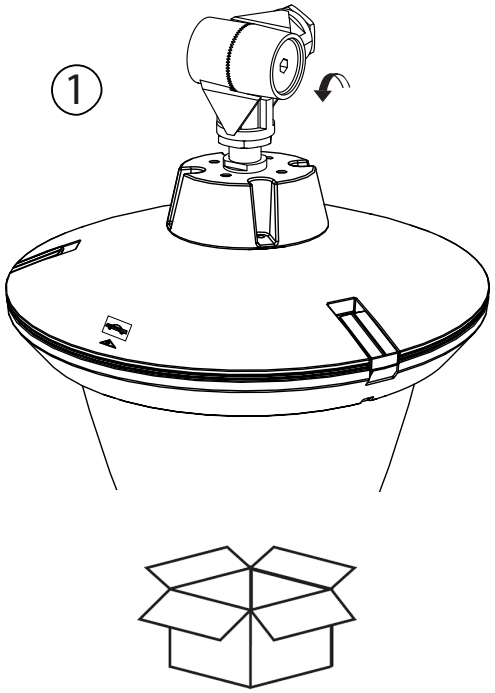

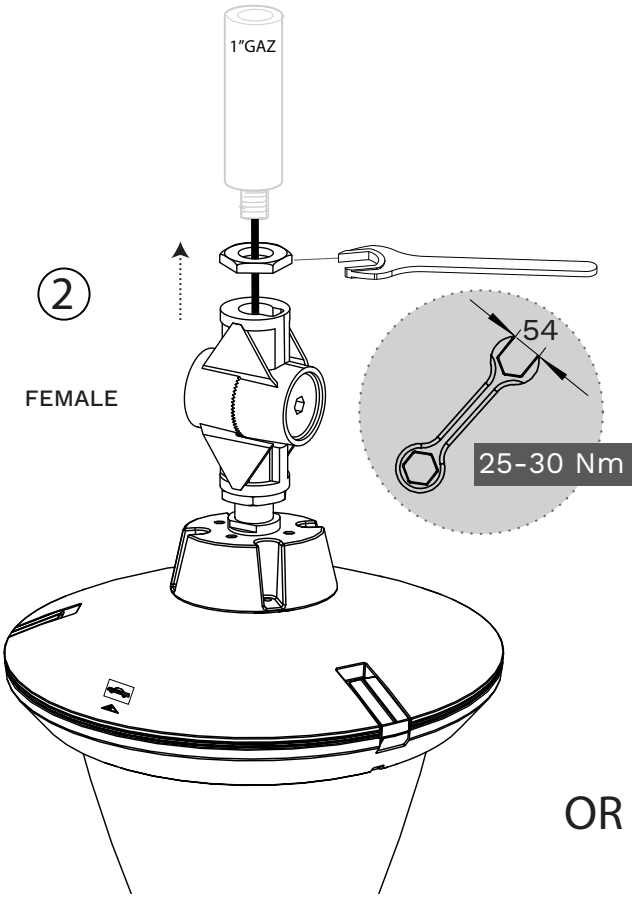

OR

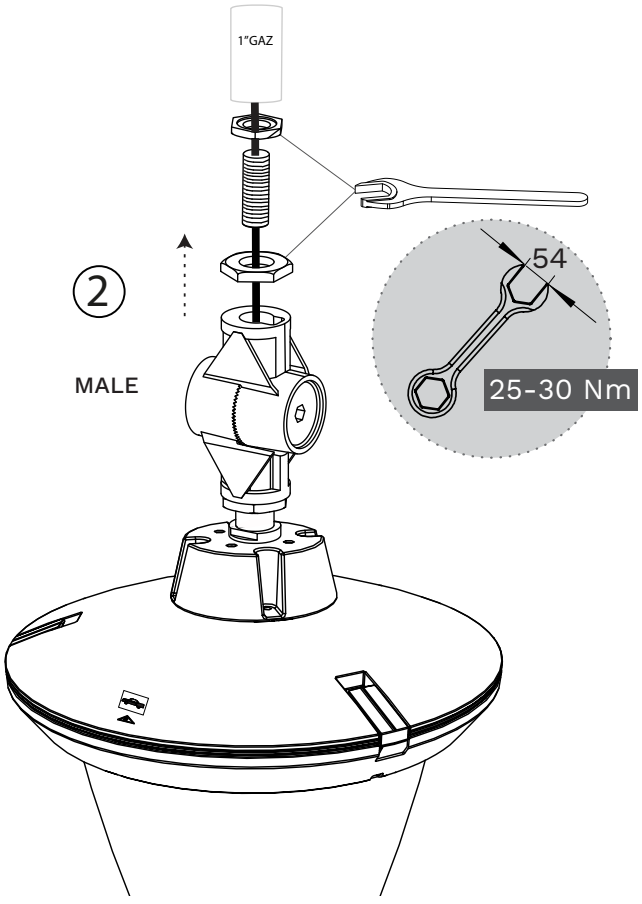

Copyright © Schréder S.A. 2018 - Executive Publisher: Stéphane Halleux - Schréder International Services S.A. - B-4000 Liége, Rue de Mons 3 (Belgium) - The information, descriptions and illustrations herein are only of an indicative nature and subject to changes without notice.

c MAINTENANCE (CR-KIT EU)

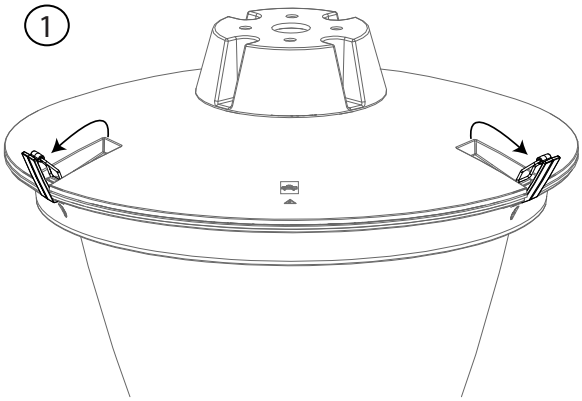

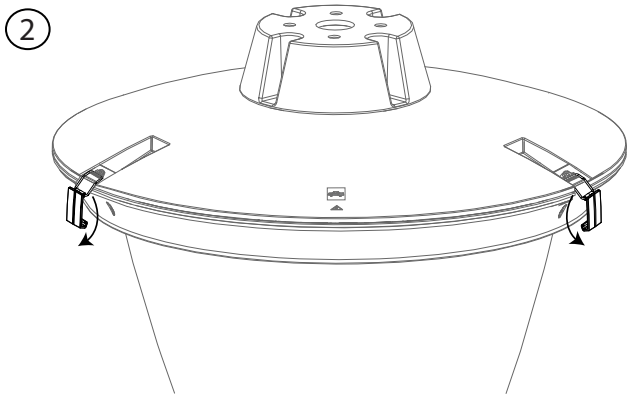

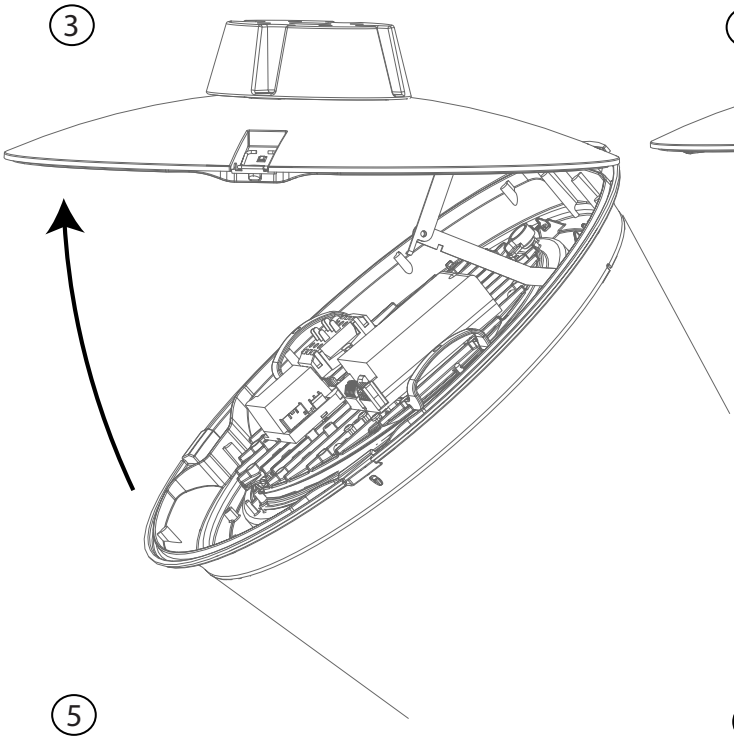

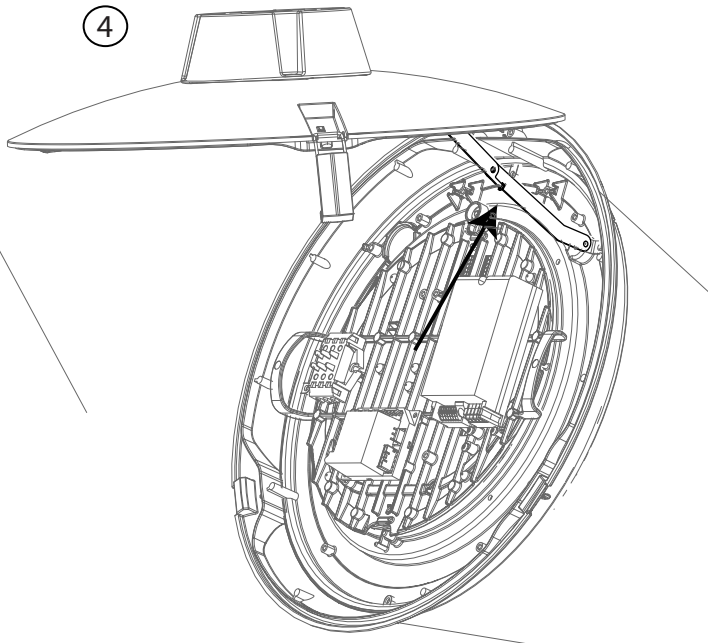

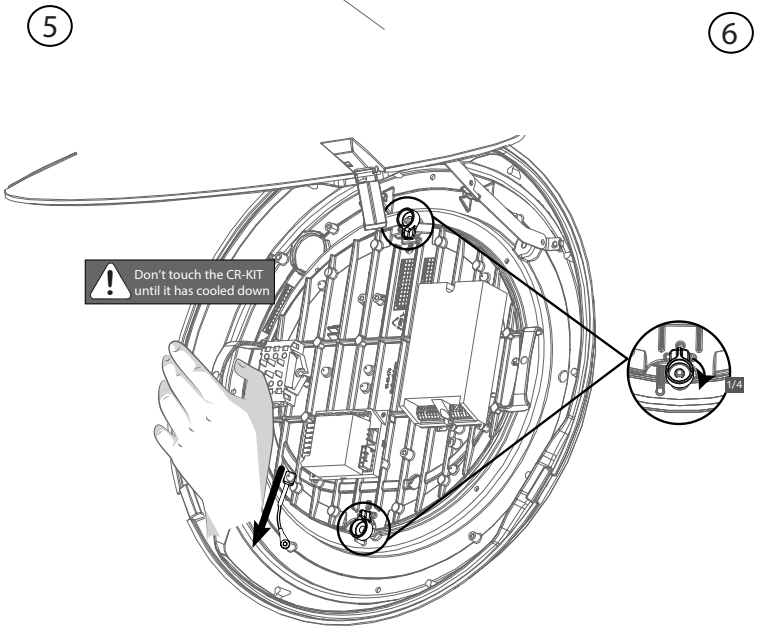

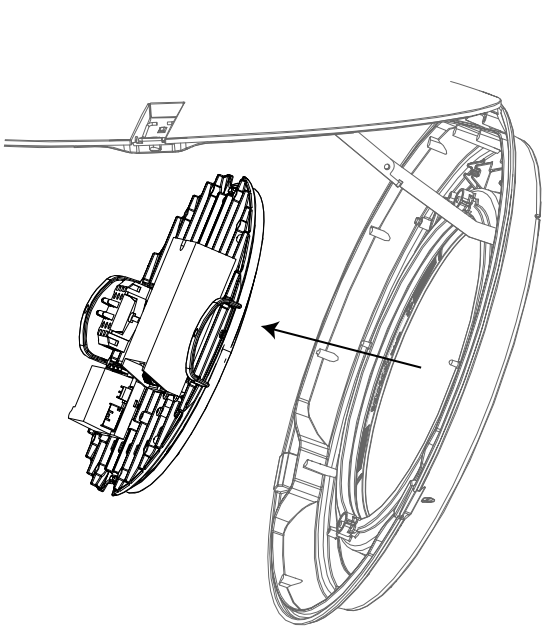

Copyright © Schréder S.A. 2018 - Executive Publisher: Stéphane Halleux - Schréder International Services S.A. - B-4000 Liège, Rue de Mons 3 (Belgium) - The information, descriptions and illustrations herein are only of an indicative nature and subject to changes without notice.

REASSEMBLING

4

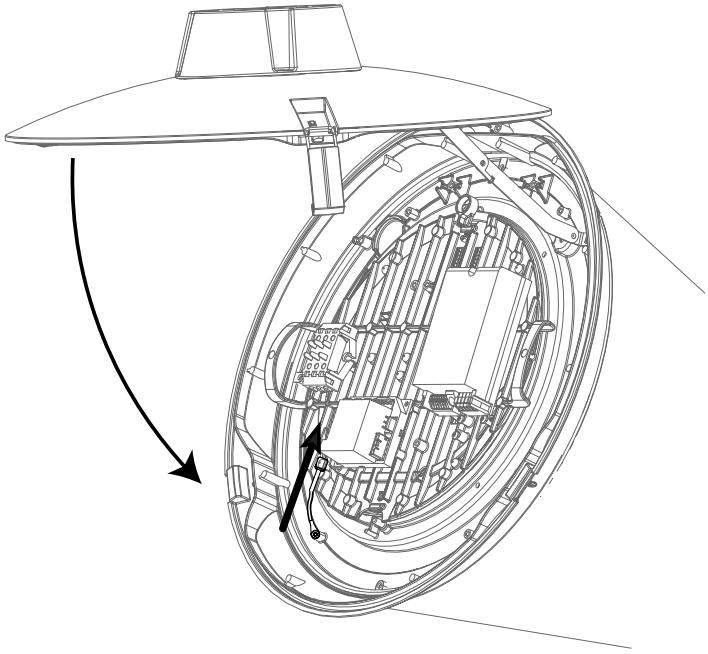

5

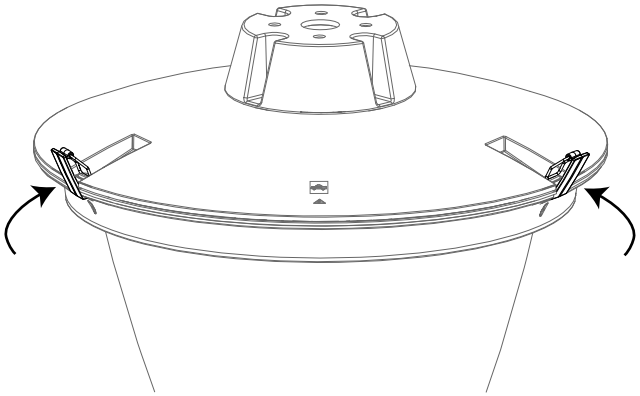

6

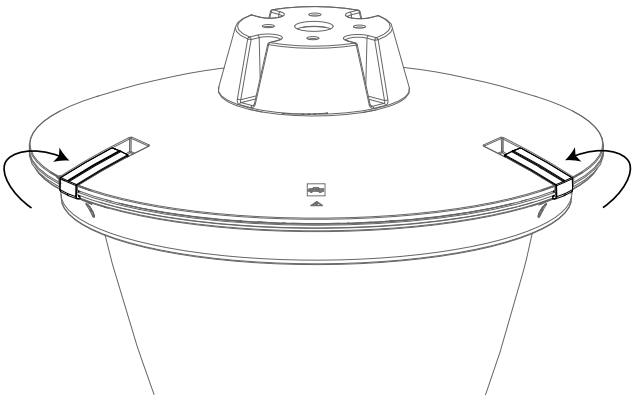

Copyright © Schréder S.A. 2018 - Executive Publisher: Stéphane Halleux - Schréder International Services S.A. - B-4000 Liége, Rue de Mons 3 (Belgium) - The information, descriptions and illustrations herein are only of an indicative nature and subject to changes without notice.

D

MAINTENANCE (CR-KIT CSA/UL)

1

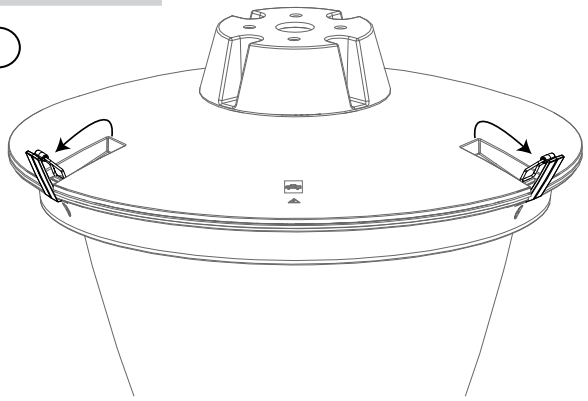

2

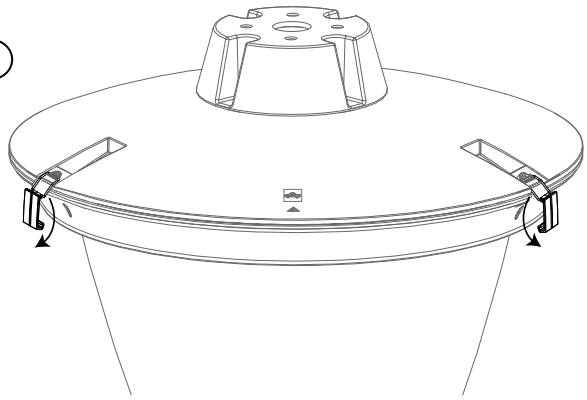

3

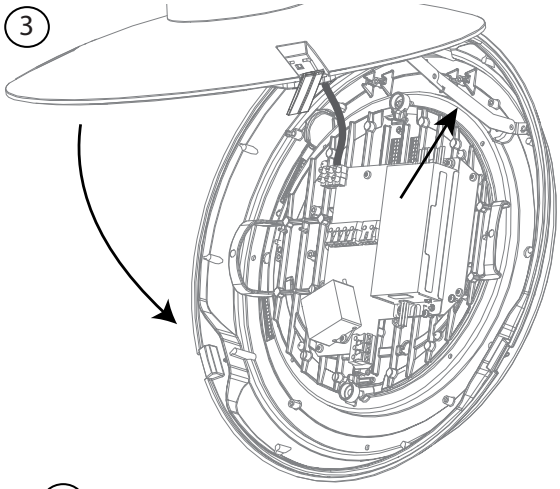

4

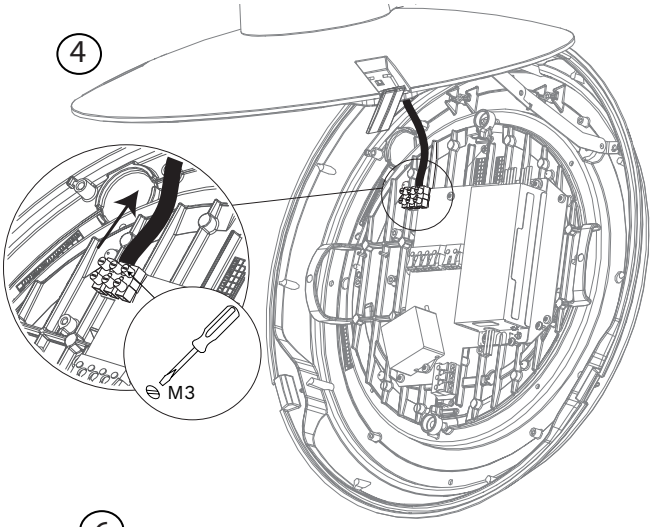

5 IF NEMA

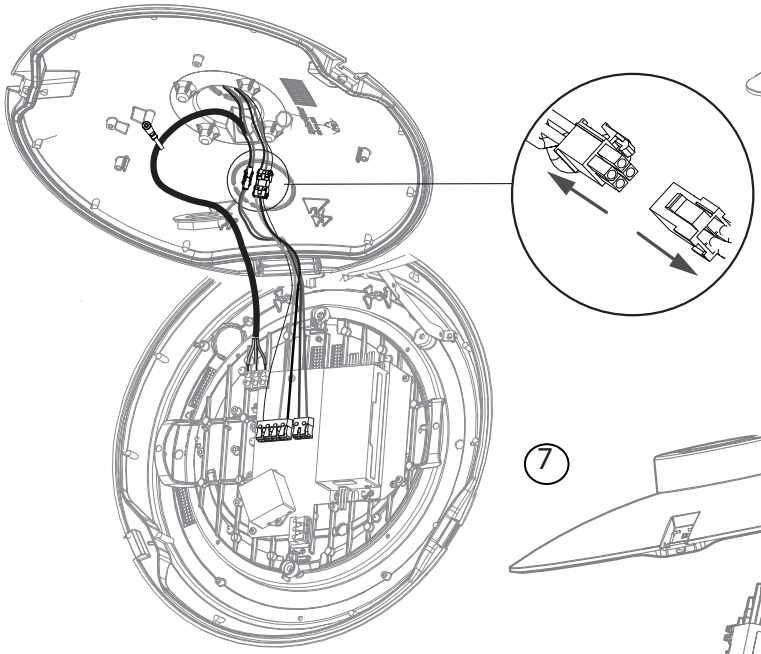

6

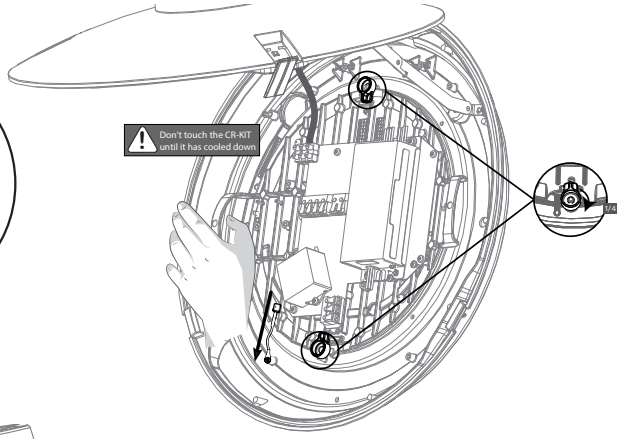

7

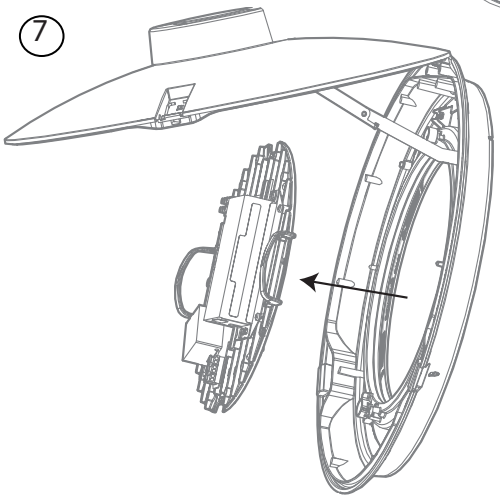

Copyright © Schréder S.A. 2018 - Executive Publisher: Stéphane Halleux - Schréder International Services S.A. - B-4000 Liège, Rue de Mons 3 (Belgium) - The information, descriptions and illustrations herein are only of an indicative nature and subject to changes without notice.

REASSEMBLING

1

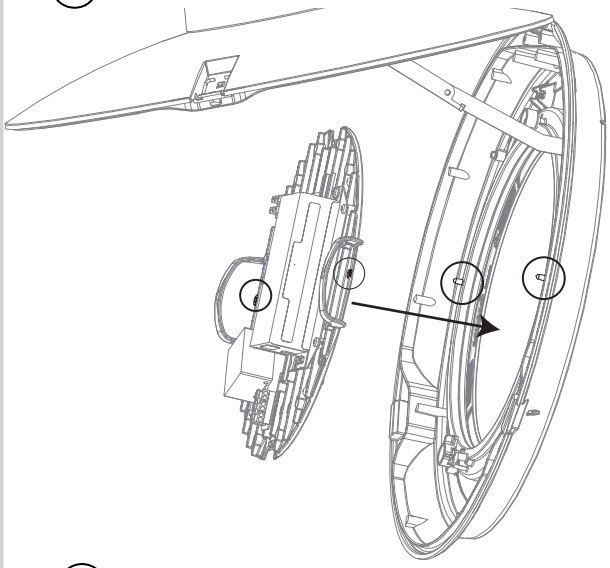

2

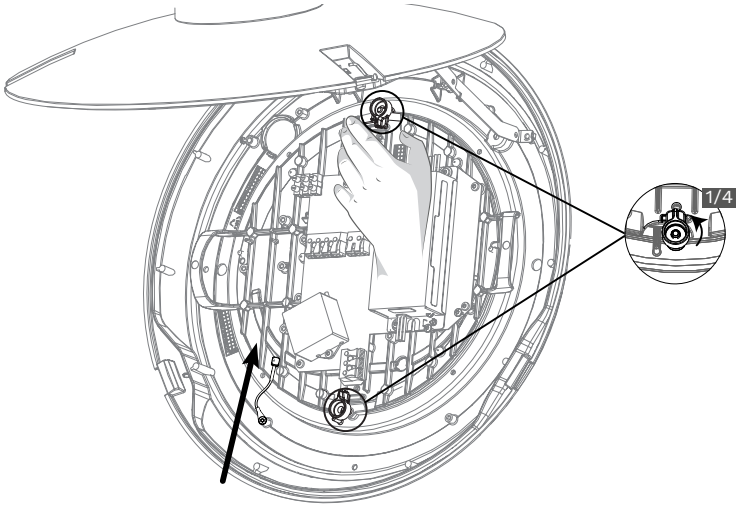

3

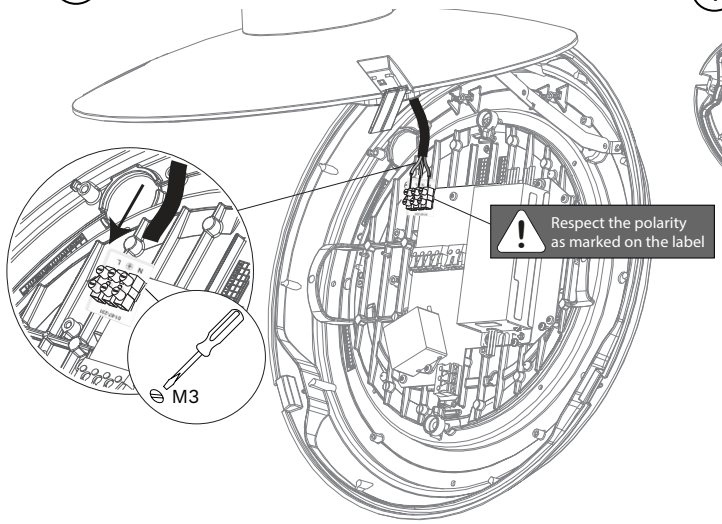

4 IF NEMA

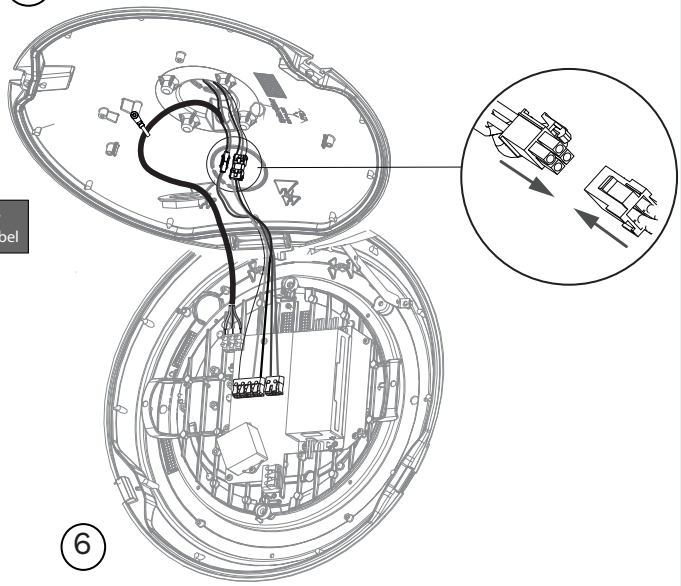

5

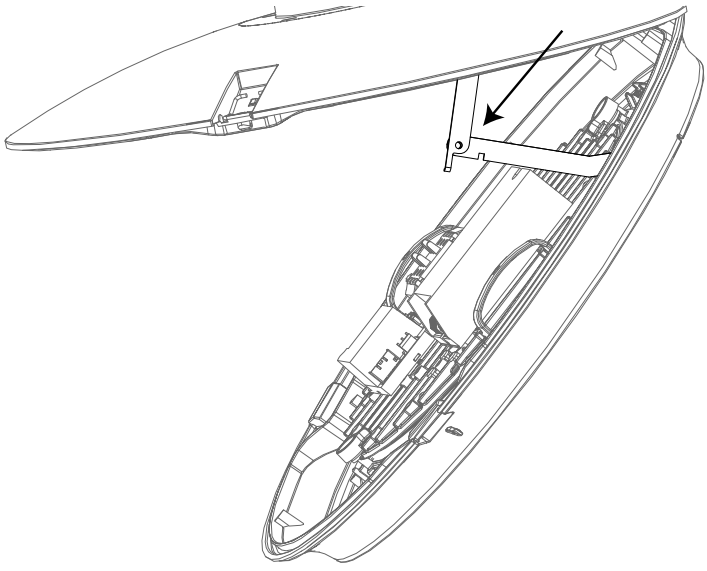

6

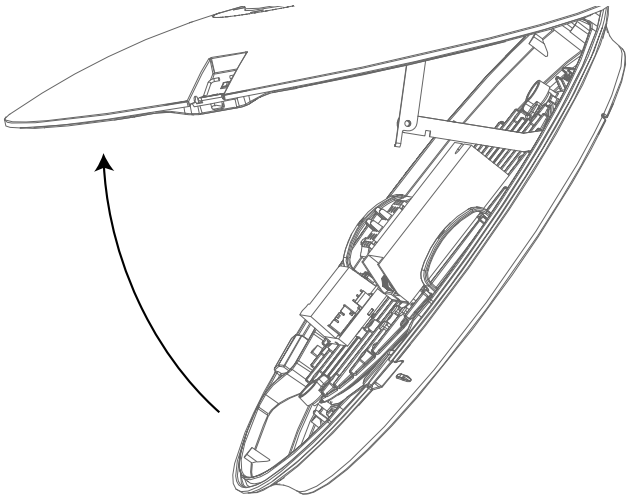

Copyright © Schréder S.A. 2018 - Executive Publisher: Stéphane Halleux - Schréder International Services S.A. - B-4000 Liège, Rue de Mons 3 (Belgium) - The information, descriptions and illustrations herein are only of an indicative nature and subject to changes without notice.

REASSEMBLING

7

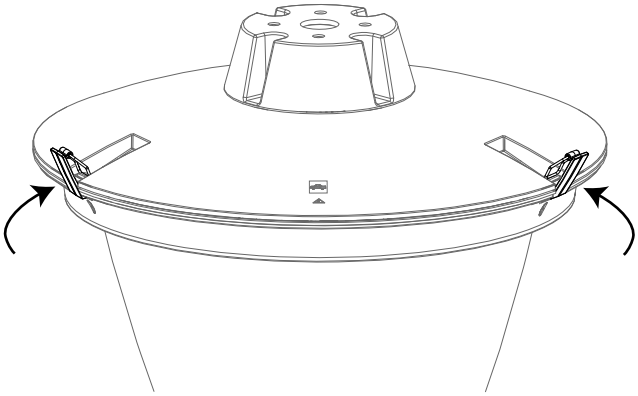

8

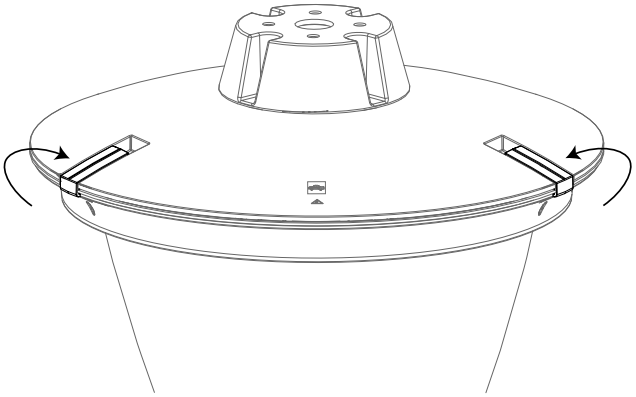

Copyright © Schréder S.A. 2018 - Executive Publisher: Stéphane Halleux - Schréder International Services S.A. - B-4000 Liége, Rue de Mons 3 (Belgium) - The information, descriptions and illustrations herein are only of an indicative nature and subject to changes without notice.

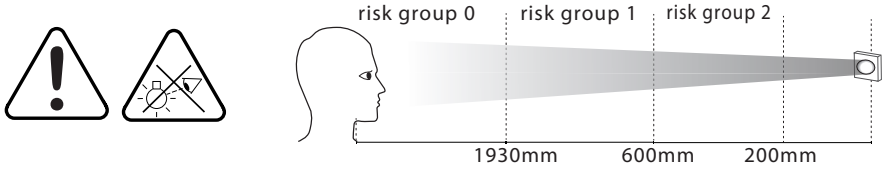

ENG

SAFETY INSTRUCTIONS
The light source contained in this luminaire shall only be replaced by the manufacturer or his service agent or a similar qualified person.

Always switch off the power prior to installation, maintenance or repair activities.

RISKGROUP2-CAUTION!Hazardousopticalradiation may be emitted from this product. Do not stare at theluminairewhenoperatingasitmaybeharmfulto theeyes.Theluminaireshouldbepositionedsothat prolongedstaringattheluminaireatadistanceofless than 0.60m is not expected.

In case of PVC insulated mains cable, the installer MUST ensure that the WHOLE cable is protected against climatic conditions, especially UV rays and rain, by making sure that the cable is contained inside the luminaire and pole

Y-connection: In case of damage to the wire, it has to be replaced only by the manufacturer, distributor or by an expert, to avoid risks.

ITA

ISTRUZIONI DI SICUREZZA
La sorgente di luce contenuta in questo sistema di illuminazione dovrà essere sostituita solo dal produttore, dal suo agente di servizio o da una persona con qualifica similare.

Staccare sempre il filo della corrente prima di iniziare operazioni di installazione, manutenzione o riparazione.

GRUPPODIRISCHIO2-ATTENZIONE!Questoprodotto puòemettereradiazioniottichepotenzialmentepericolose.Nonfissarelasorgenteaccesa.Potrebbeessere dannosoperglíocchi.L'apparecchiodovrebbeessere posizionatoinmododanonpermettere difissarea lungol'apparecchioaunadistanzainferioredi0.60m.

In caso di cavo di alimentazione isolato in PVC, l'installatore DEVE garantire che il cavo INTERO sia protetto dalle condizioni climatiche, in particolare dai raggi UV e dalla pioggia, assicurandosi che il cavo sia contenuto all'interno del corpo illuminante e del palo

Collegamento Y: in caso di danneggiamento, il cavo deve essere sostituito esclusivamente dal costruttore, dal distributore o da un tecnico esperto per evitare rischi.

NLD

VEILIGHEIDSINSTRUCTIES
De lichtbron in deze armatuur dient uitsluitend door de fabrikant, diens onderhoudsvertegenwoordiger of een persoon met vergelijkbare kwalificaties te worden vervangen.

Schakel altijd de stroom uit voordat u aan installatie, onderhoud of reparaties begint.

RISICOGROEP2-LETOP!Bijditproductkaneventueel gevaarlijkeoptischestralingvoorkomen.Staarnietinde brandendelamp.Ditkanschadelijkzijnvoordeogen. Hetarmatuurmoetwordengeplaatstzodatstarenin hetarmatuuropeenafstandkleinerdan0.60meterniet verwacht wordt.

In het geval van PVC-geïsoleerde voedingskabels MOET de installateur ervoor zorgen dat de GEHELE kabel wordt beschermd tegen klimaatomstandigheden, met name UV-stralen en regen, door ervoor te zorgen dat de kabel zich in het armatuur en de paal bevindt

Y-verbinding: in geval van schade aan de draad dient deze te worden vervangen door de fabrikant, de distributeur of door een expert, om risico's te vermijden.

HUN

BIZTONSÁGI ÚTMUTATÓ
A lámpatestben található fényforrást kizárólag a gyártó, szervizképviselője vagy hivatalos szakszerviz szakembere cserélheti ki.

A szerelés, karbantartás és javítás előtt minden esetben végezzen áramtalanítást.

KOCKÁZATICSOPORT2-VIGYÁZAT!Aberendezésvészélyesoptikaisugárzástbocsáthatki!Nenézzenbele abekapcsoltlámpatestbe!Szemetkárosítóhatásléphet fel.Alámpatestetúgyajánlottpozícionálni,hogyrálátás eseténalámpatestnelegyen0.60m-nélközelebb!

PVC szigetelésű tápkábel esetén a telepítőnek biztosítania KELL, hogy a TELJES kábel védett legyen az éghajlati viszonyoktól, különösen az UV sugárzástól és az esőtől, ügyelve arra, hogy a kábel a lámpatest és az oszlop belsejében legyen.

Y-csatlakozó: A sérült vezetéket kizárólag a gyártó, forgalmazó vagy szakember cserélheti ki a kockázatok elkerülése végett.

DEU

SICHERHEITSHINWEISE
Die Lichtquelle in dieser Leuchte darf nur vom Hersteller bzw. von dessen Kundendienst oder einer ähnlich qualifizierten Person ausgetauscht werden.

Schalten Sie die Stromversorgung vor Installations-, Wartungs- und Reparaturarbeiten stets ab.

Risikogruppe2-VORSICHT!VondiesemProduktkann möglicherweisegefährlicheoptischeStrahlungausgehen.Esistdaraufzuachten,dassmanimeingeschaltetemZustandderLeuchtenichtinnerhalbeinerDistanz von0.60mdirektindieLeuchteschaut. Dieskönnte schädlich für Ihre Augen sein.

Bei Verwendung eines PVC-isolierten Netzkabels MUSS der Installateur sicherstellen, dass das GESAMTE Kabel vor klimatischen Bedingungen -insbesondere vor UV-Strahlen und Regen- geschützt ist, indem sichergestellt wird, dass das Kabel in der Leuchte und dem Mast verschlossen ist

Y-Verbindung: Falls die Leitung beschädigt ist, darf diese nur vom Hersteller, dem Händler oder einem Experten ersetzt werden, um Risiken zu vermeiden.

POL

INSTRUKCJA BEZPIECZEŃSTWA
źródło światła zamontowane w tej oprawie może być wymieniane wyłącznie przez producenta, pracownika serwisu lub inną wykwalifikowaną osobę.

Przed rozpoczęciem instalacji, konserwacji lub naprawy należy bezwzględnie odłączyć zasilanie elektryczne.

GRUPA RYZYKA 2 - OSTRZEŻENIE - Produkt może emitować niebezpieczne promieniowanieoptycznezskodliwedlaoczu. Nie należypatrzećbezpośrednionapracująceźródłoświatła. Oprawapowinnabyćtakzamontowana,abyjej długotrwałaobserwacjabytamożliwazodległościnie mniejszej niż 0.60m.

W przypadku kabla sieciowego izolowanego PCV instalator MUSI upewnić się, że kabel CAŁY jest chroniony przed warunkami klimatycznymi, w szczególności przed promieniowaniem UV i deszczem, upewniając się, że kabel znajduje się wewnątrz oprawy i słupa.

Połączenie Y — ze względów bezpieczeństwa uszkodzony przewód powinien zostać wymieniony wyłącznie przez producenta, dystrybutora lub wykwalifikowanego elektryka.

RUS

инструкция безопасности
замену источника света для этого светильника должен выполнять только произ водитель, сервисный агент производителя или специалист с аналогичной квалификацией.

Перед проведением установки, сервисного обслуживания или ремонта всегда отключайте питание устройства.

ГРУППА РИСКА 2 - ВНИМАНИЕ ! Возможно опасное оптическое излучение от этого изделия. Не смотрите на источник света. Может быть вредно для глаз. Светильник должен быть расположен таким образом, чтобы было невозможно смотреть на него с расстояния менее 0.60м.

В случае кабеля питания с ПВХ изоляцией, монтажник ДОЛЖЕН обеспечить защиту ВСЕГО кабеля от воздействия климатических условий, особенно от ультрафиолетовых лучей и дождя, убедившись, что кабель находится внутри светильника и опоры.

Подключение Y: в случае повреждения кабеля его замена производится только производителем, дистрибьютором или экспертом.

UKR

інструкція безпекі
Джерело світла, що міститься у цьому світильнику, повинен замінятися лише виробник, його сервісний агент або кваліфікована особа.

Завжди вимикайте живлення перед встановленням, доглядом або ремонтом.

ГРУПА РИЗИКУ 2 - УВАГА! Можливість небезпечного оптичного випромінювання від цього продукту. Уникайте прямого погляду на ввімкнене джерело світла. Може бути шкідливо для очей. Світильник має бути розташований так, щоб уникнути його тривалого споглядання з відстані ближче, ніж 0.60м.

У випадку кабелю живлення із ПВХ ізоляцією, монтажник ПОВИНЕН забезпечити захист ВСЬОГО кабелю від впливу кліматичних умов, особливо від ультрафіолетових променів та дощу, переконавшись, що кабель знаходиться всередині світильника та опори

Y-з'єднання: у разі пошкодження дроту його має замінити лише виробник, дистриб'ютор чи експерт, щоб запобігти ризикам.

FRA

INSTRUCTIONS DE SECURITE
La source lumineuse contenue dans ce luminaire doit être uniquement remplacée par le fabricant, son agent de maintenance ou une autre personne disposant des qualifications appropriées.

Mettez toujours l'appareil hors tension avant toute opération d'installation, d'entretien ou de réparation.

RISQUEGROUPE2-ATTENTION!Ceproduitémetpotentiellementdesrayonsdangereuxpourlavue.Regarder directementlasourcelumineuseetdemanièrecontinuepourraitcauserdeslésionsauxyeux. Leluminaire doitêtreinstallédefaçonànepaspouvoirregarderla sourcelumineusedirectementdemanièrecontinueà moins de 0.60m.

Dans le cas d'un câble secteur isolé en PVC, l'installateur DOIT s'assurer que le câble ENTIER est protégé contre les conditions climatiques, en particulier les rayons UV et la pluie, en s'assurant que le câble est contenu à l'intérieur du luminaire et du poteau

Connexion Y : si le câble est endommagé, il ne peut être remplacé que par le fabricant, par le distributeur ou par un expert, afin d'éviter tout risque.

SPA

INSTRUCCIONES DE SEGURIDAD
Solo el fabricante, un agente del servicio técnico o persona con cualificación similar puede sustituir la fuente de luz de este sistema de iluminación.

Apague siempre el interruptor de alimentación antes de realizar tareas de instalación, mantenimiento o reparación.

GRUPODERIESGO2-¡PRECAUCIÓN!radiaciónóptica posiblementepeligrosaemitidaporesteproducto.No mirealalámparaenfuncionamiento.Puedeserdañino paralosojos.Elsistemadeiluminacióndebeinstalarse demodoquelamiradafijaprolongadaalaluminaria,a una distancia menor de 0.60m no se espere.

En el caso de un cable aislado de PVC, el instalador DEBE asegurarse de que todo el cable esté protegido contra las condiciones climáticas, especialmente los rayos UV y la lluvia, asegurándose de que el cable esté dentro de la luminaria y el poste

Conexión en Y: si el cable se daña, solo debe reemplazarlo el fabricante, un distribuidor o un experto para evitar riesgos.

POR

INSTRUÇÕES DE SEGURANÇA
A fonte de luz no interior deste candeeiro deve ser substituída apenas pelo fabricante, pelo seu técnico de assistência ou por uma pessoa com qualificação equivalente.

Desligue sempre a alimentação antes de proceder a actividades de instalação, manutenção ou reparação.

GRUPODERISCO2-ATENÇÃO!Possívelriscoóticoporradiaçãoemitidaapartirdesteproduto.Nãoolhar paraaluzemfuncionamento.Podeserprejudicialpara osolhos.Aluminária deveserposicionadademodoa quenãosejaexpectávelumolharprolongadoparaa luminária emfuncionamentoaumadistânciainferior a 0.60m.

No caso de cabo de alimentação com isolamento em PVC, o instalador DEVE assegurar que TODO o cabo é protegido das condições climáticas, especialmente raios UV e chuva, certificando-se que o cabo está contido dentro da luminária e da coluna.

Ligação Y: em caso de danos no fio, este tem de ser substituído apenas pelo fabricante, distribuidor ou por um técnico especializado, para evitar riscos.

SRP

UPUTSTVA
Izvor svetla u ovom rasvetnom telu može da zameni samo proizvođač, njegov servisni agent ili na sličan način kvalifikovana osoba.

Uvek isključite napajanje pre instalacije, održavanja ili popravke.

GRUPA RIZIKA 2 - PAŽNJA! Proizvod može emitovati štetno optičko zračenje. Izbegavativizuelnikontaktsasvetlosnimizvoromdok jeuradu. Mogućeoštećenjevida. Sveitljkutrebapozicioniratitakodaseneočekujeduživizuelnikontaktsa izvorom sa razdaljine manje od 0.60m.

U slučaju napojnog kabla sa PVC izolacijom, izvođač MORA obezbediti zaštitu CELOG kabla od klimatskih uslova, posebno UV zračenja i kiše, tako što će osigurati da se kabal nalazi unutar svetiljke i stuba.

Y-veza: U slučaju oštećenja žice zamenu mora da obavi isključivo proizvođač, distributer ili stručnjak kako bi se izbegao rizik.

RON

INSTRUCŢIUNI DE EXPLOATARE ÎN SIGURANŢĂ ALE PRODUCĂTORULUI
Sursa de lumină din acest corp de iluminat trebuie înlocuită numai de producător sau de reprezentantul său de service sau o persoană ce deţine calificări similare.

Opriţi întotdeauna alimentarea electrică înainte de lucrările de instalare, întreţinere sau reparaţii.

GRUPDERISC2-ATENŢIE!Esteposibilcaacestprodussă emităradiaţiiopticepericuloase.Nuprivitidirectînspre lampaaflatăînstaredefuncţionare.Acestlucrupoate fidăunătorochilor.Aparatuldeiluminattrebuiesăfie poziţionatastfelîncâtsănufieposibil,înmodnormal, privituldirectăînsprelampă,laodistanţămaimicăde 0.60m.

În cazul cablului de alimentare cu izolaţie din PVC, instalatorul TREBUIE să se asigure că TOT cablul este protejat împotriva condiţiilor climatice, mai ales împotriva razelor UV şi a ploii, asigurându-se că acest cablu este plasat în interiorul aparatului de iluminat şi al stâlpului

Conexiune Y: În caz de deteriorare a firului, acesta trebuie înlocuit numai de către producător, distribuitor sau un expert, pentru evitarea riscurilor.

CHI

安全守则

该灯具内的光源仅可由施莱德员工、指定代理商或具备类似资质的人员进行更换。

在安装、维护和维修灯具之前必须首先切断电源。

风险群体 2 - 注意！有害的光学射线有可能从产品中发出。不要凝视正在工作的光源。有可能对眼睛产生危害。灯具应当选择合理位置安装，尽可能避免长时间在0.60米以内凝视。

如果选择PVC主电缆，必须确保整个电缆被很好的保护以抵御恶劣气候状况，尤其是紫外线和雨水，而且要确保电缆被灯具和灯杆完全覆盖。

Y类附件：
如果灯具外部电缆被破坏，电缆必须被制造商或服务代理商或者有资质的人员及时更换从而避免伤害。

DAN

SIKKERHEDSINSTRUKTIONER
Lyskilden i dette armatur må kun udskiftes af producenten, af en vedligeholdelsesvirksomhed udpeget af producenten eller af en tilsvarende kvalificeret virksomhed.

Sluk altid for strømmen inden påbegyndelse af installation, vedligeholdelse eller reparation.

Risikogruppe2-ADVARSEL!Produktetkanmuligvis udsendefarligoptiskstråling.Kigikkedirekteindiarmaturetunderdrift,detkanværeskadeligtforøjnene. Armaturetskalplaceressåledessålangvarigstirrenind iarmaturet,påenafstandderertættereend0.60m, undgås.

I tilfælde af PVC-isoleret ledning SKAL elektrikeren sikre, at HELE kablet er beskyttet mod klimatiske forhold, dette gælder især UV-stråler og regn. Elektrikeren skal derfor sørge for, at kablet forbliver inde i armaturet og masten.

Type Y montering:
Hvis det eksterne kabel eller ledning på dette armatur er beskadiget, må det kun udskiftes af producenten eller af en servicepartner til producenten eller tilsvarende kvalificeret person, for at undgå skader.

SWE

SÄKERHETSINSTRUKTIONER
Ljuskällan som monteras i denna armatur får endast ersättas av en Schréder-anställd eller annan kvalificerad person.

Stäng alltid av strömmen före installation, underhåll eller reparation.

Riskgrupp2-VARNING!Eventuellt farligoptiskstrålning frändennaprodukt.Stirraejpådriftlampan.Kanvara skadligtförögonen.Armaturenbörplacerassåattlångvarigtstirrandeiniarmaturenpåettavståndsomär närmare än 0.60m ej är möjligt.

Vid PVC-isolerad kabel måste installatören se till att hela kabeln är skyddad mot klimatförhållanden, särskilt UV-strålar och regn, genom att se till att kabeln monteras inuti armaturen och stolpen

Om den externa kabeln eller ledningen på denna armatur är skadad, får den endast bytas ut av tillverkaren eller av en servicepartner till tillverkaren eller motsvarande kvalificerad person, för att undvika skador

Copyright © Schréder S.A. 2018 - Executive Publisher: Stéphane Halleux - Schréder International Services S.A. - B-4000 Liége, Rue de Mons 3 (Belgium) - The information, descriptions and illustrations herein are only of an indicative nature and subject to changes without notice.